42016 Guastalla (RE) Italia - Via Ville, 5/A
Tel. ++39 (0)522 824724-830285 - Fax ++39 (0)522 838257
E-mail: sime@sime-sprinklers.com
Web site: www.sime-sprinklers.com

Zenith teso 6°

IDROMECCANICA SRL

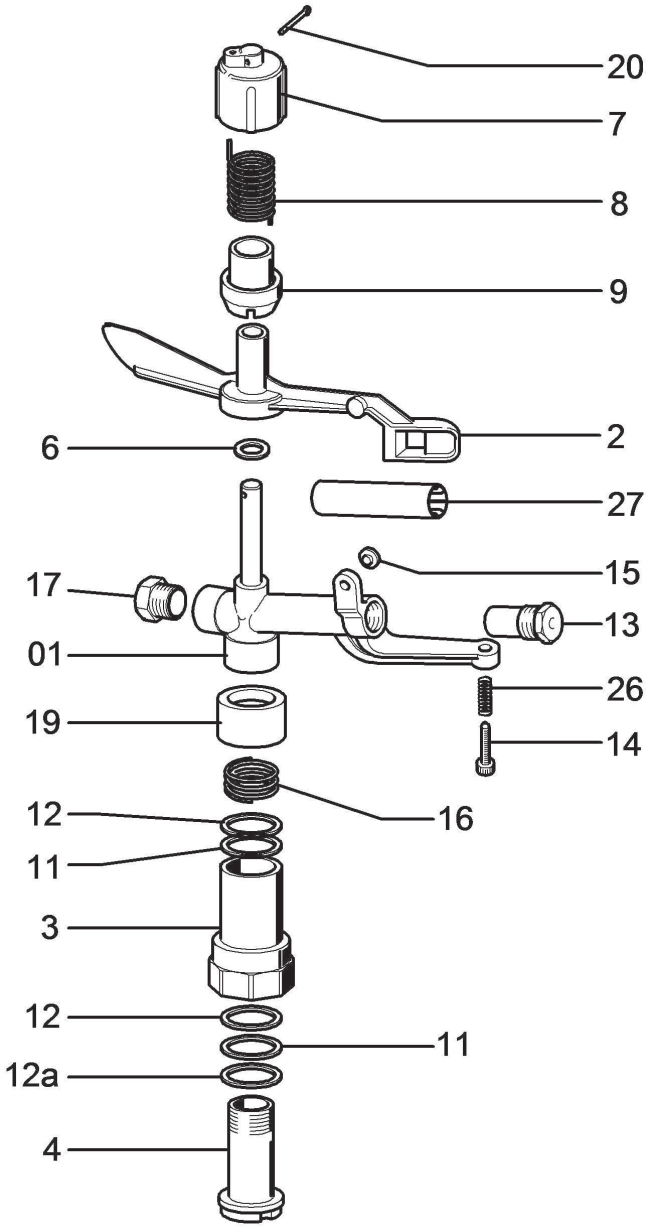

CODICE	N. PZ.	N. DIS.	DENOMINAZIONE	MATER.
30601	1	2	Braccio	ottone
30273	1	3	Corpo esterno	ottone
30387	1	4	Corpo interno	ottone
30296	1	6	Rondella 16x7,8x2	teflon
30297	1	7	Cappello	nylon
30298	1	8	Molla braccio	acc. inox
30299	1	9	Porta molla	nylon
30392	2	11	Rondella 23x18,2x1,5	teflon
30391	2	12	Rondella 23x18,2x1,5	gomma
30393	1	12a	Rondella 23x18,2x1,5	wulkolan
30280	2	13	Boccaglio	nylon
30308	1	14	Registro	ottone
30319	1	15	Pastiglia	nylon
30281	1	16	Molla frizione	acc. inox
30282	1	17	Tappo a boccaglio	nylon
30284	1	19	Coprimolla frizione	nylon
30324	1	20	Copiglia 2x20	inox
30374	1	26	Molla	acc. inox
301086	1	27	Raddrizzatore	nylon
10214	1	01	Carter	

CODICE	N. PZ.	N. DIS.	DENOMINAZIONE	MATER.

CODICE	N. PZ.	N. DIS.	DENOMINAZIONE	MATER.

Rev. 06 - 12/2013