42016 Guastalla (RE) Italia - Via Ville, 5/A
Tel. ++39 (0)522 824724-830285 - Fax ++39 (0)522 838257
E-mail: sime@sime-sprinklers.com
Web site: www.sime-sprinklers.com

Funny

IDROMECCANICA SRL

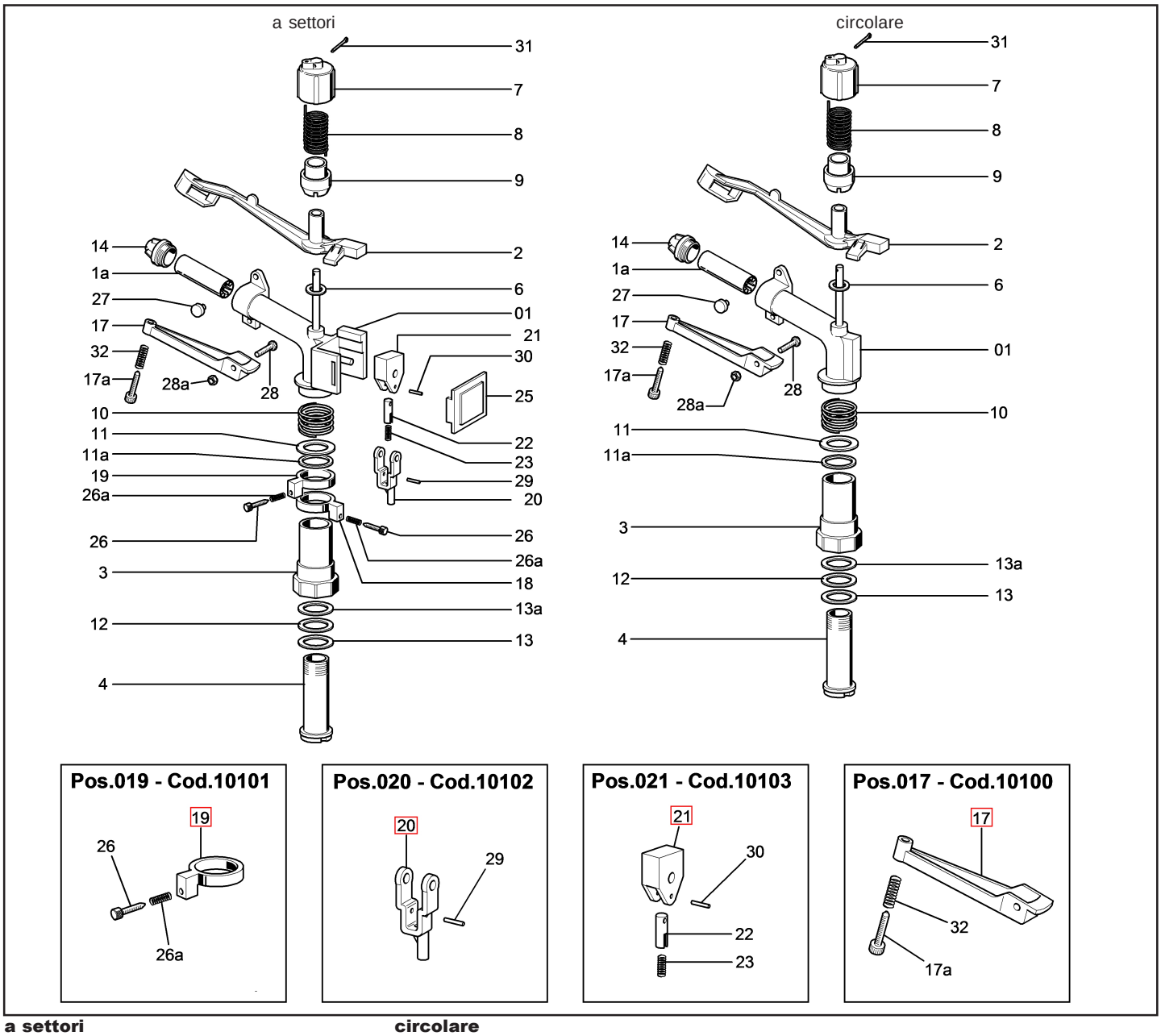

a settori

CODICE	N. PZ.	N. DIS.	DENOMINAZIONE	MATER.
30291	1	1a	Raddrizzatore	nylon
30292	1	2	Braccio	ottone
30293	1	3	Corpo esterno	ottone
30294	1	4	Corpo interno	ottone
30296	1	6	Rondella 16x7,8x2	teflon
30297	1	7	Cappello	nylon
30298	1	8	Molla braccio	acc. inox
30299	1	9	Portamolla	nylon
30300	1	10	Molla frizione	acc. inox
30301	1	11	Rondella	delrin
30302	1	11a	Rondella 30x22,2x1,5	teflon
30303	1	12	Rondella 28x22,2x1,5	teflon
30304	1	13	Rondella 28x22,2x1,5	gomma
30305	1	13a	Rondella 28x22,2x1,5	wulkolan
30306	2	14	Boccaglio	nylon
30307	1	17	Rompigetto	nylon
30308	1	17a	Registro rompigetto	ottone
30309	1	18	Anello	nylon
30309	1	19	Anello	nylon
30311	1	20	Leva a scatto	nylon
30312	1	21	Leva a battente	nylon
30313	1	22	Leva custodia	nylon
30314	1	23	Molla scatto	acc. inox
30316	1	25	Quarcella	nylon
30317	2	26	Viti fermo	ottone
30325	2	26a	Molle	acc. inox
30319	1	27	Pastiglia	nylon
30320	1	28	Vite M5x18	ferro
30321	1	28a	Dado block M 5	ferro
30322	1	29	Spina 2x14,6	ottone
30323	1	30	Spina 2x12	ottone
30324	1	31	Copiglia 2x20	inox
30325	1	32	Molla	acc. inox
10204	1	01	Carter	
10100	1	017	Rompigetto completo	
10101	2	019	Anello completo	
10102	1	020	Leva scatto	
10103	1	021	Leva battente	

circolare

CODICE	N. PZ.	N. DIS.	DENOMINAZIONE	MATER.
30291	1	1a	Raddrizzatore	nylon
30292	1	2	Braccio	ottone
30293	1	3	Corpo esterno	ottone
30294	1	4	Corpo interno	ottone
30296	1	6	Rondella 16x7,8x2	teflon
30297	1	7	Cappello	nylon
30298	1	8	Molla braccio	acc. inox
30299	1	9	Portamolla	nylon
30300	1	10	Molla frizione	acc. inox
30301	1	11	Rondella	delrin
30303	1	11a	Rondella 22x22,2x1,5	teflon
30303	1	12	Rondella 28x22,2x1,5	teflon
30304	1	13	Rondella 28x22,2x1,5	gomma
30305	1	13a	Rondella 28x22,2x1,5	wulkolan
30306	2	14	Boccaglio	nylon
30307	1	17	Rompigetto	nylon
30308	1	17a	Registro	ottone
30319	1	27	Pastiglia battente braccio	nylon
30320	1	28	Vite M 5x18	ferro
30321	1	28a	Dado block M 5	ferro
30324	1	31	Copiglia 2x20	inox
30325	1	32	Molla	acc. inox
10205	1	01	Carter	

CODICE	N. PZ.	N. DIS.	DENOMINAZIONE	MATER.

Rev. 10 - 01/2014